KARTA PRODUKTU

KRYTA KRATA ANTYPOŚLIZGOWA ISO 38 mm (35+3 mm)

Dostawca

Nazwa firmy:	Evergrip sp. z o.o.
Adres:	ul. Zabraniecka 8L, 03-872 Warszawa
Kontakt:	tel. 22 424 78 59, mail: biuro@evergrip.pl, www.evergrip.pl

Produkt

Nazwa handlowa produktu:	Kryta krata antypoślizgowa ISO 38 mm (35+3 mm), siatka nośna 38 × 38 mm
Standardowe kolory:	Szary RAL 7046
Żywica:	poliestrowa izoftalowa (ISO)
Gradacja antypoślizgowa:	16 ziaren na cm²

Dostępne standardy paneli

Długość [mm]	Szer. [mm]	Pole [m²]	Masa [kg]	Masa [kg/m²]
2026	1220	2,47	61,55	24,90
3050	997	3,04	75,72	24,90
3660	1220	4,47	111,18	24,90

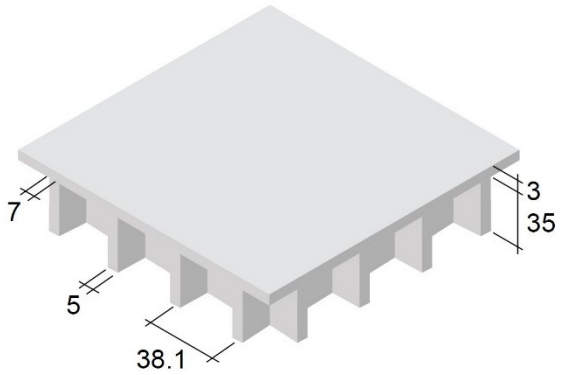

Przeznaczenie:	Pomosty i podesty robocze, kładki dla pieszych, przejścia techniczne, platformy serwisowe oraz pokrycia kanałów i zbiorników w obiektach przemysłowych i użyteczności publicznej. Stosować zgodnie z projektem i warunkami obciążenia.
Sposób montażu	Kraty mocować do konstrukcji nośnej za pomocą odpowiednio dobranych złączy systemowych, zabezpieczających przed przesuwaniem i unoszeniem. Rozstaw podpór mierzyć w świetle, pomiędzy wewnętrznymi krawędziami oparcia. Szerokość oparcia na każdej podporze: co najmniej 38 mm.
Cięcie	Kraty GRP mogą być docinane do wymaganych wymiarów przy użyciu tarczy diamentowej. Po cięciu krawędzie należy zabezpieczyć żywicą lub lakierem poliuretanowym dobranym do warunków eksploatacji, zwłaszcza kontaktu z chemikaliami.

Deklarowane właściwości krat		
Parametr	**Wartość deklarowana**	**Metoda lub dokument odniesienia**
Odchyłki wymiarów, mm:		p. 3.2.1
- długość:	± 5,0	
- szerokość:	± 5,0	
wymiar oczka w świetle c, d (krata nośna)	± 1,5	
wymiar oczka w osi l1 (krata nośna)	± 1,0	
grubość ścianki e, f (krata nośna)	± 1,0	
wysokość h	± 1,0	
Stabilność wymiarów w temp. +50°C, %	≤ 1,0	p. 3.2.2
Udarność metodą Charpy'ego, kJ/m²	≥ 200	PN-EN ISO 179-1:2023 metoda 1fU
Właściwości przeciwpoślizgowe, klasa	R13	DIN 51130:2014
Wytrzymałość na rozciąganie, MPa	≥ 100	p. 3.2.3
Moduł sprężystości przy rozciąganiu, MPa	≥ 8000	
Wytrzymałość na zginanie, MPa	≥ 350	PN-EN ISO 178:2019
Moduł sprężystości przy zginaniu, MPa	≥ 14000	
Odporność chemiczna na działanie deklarowanych środowisk agresywnych: – 10% roztworu kwasu siarkowego – 10% roztworu kwasu solnego – 10% roztworu kwasu azotowego – oleju mineralnego – oleju jadalnego określona:		PN-EN ISO 175:2010 PN-EN ISO 179-1:2023 metoda 1fU
- zmianą masy, %	≤ 2	
- zmianą wyglądu zewnętrznego	możliwa zmiana barwy (zjaśnienie)	
- zmianą udarności metodą Charpy'ego, %	≤ 18	
Odporność na przyspieszone starzenie po napromieniowaniu 8000 MJ/m², określona:		PN-EN ISO 4892-1:2016 PN-EN ISO 4892-2:2013 PN-ISO 7724-2:2003 PN-ISO 7724-3:2003 PN-EN ISO 179-1:2023
- zmianą barwy:	ΔE*ab ≤ 16	
– zmianą udarności metodą Charpy'ego, %:	≤ 16	
Rezystancja powierzchniowa, Ω	$< 1 \times 10^{11}$ (wartość przyjęta dla rodziny krat)	PN-EN 60079-0:2013-03 PN-EN ISO 80079-36:2016-07 PN-EN 60079-32-2:2015-08
Atest higieniczny PZH	Do profesjonalnego stosowania m.in. w przemyśle spożywczym, bez bezpośredniego kontaktu z żywnością.	NIZP PZH-PIB B.BK.60111.0375.2024 Termin ważności: 01.07.2029

Wartości materiałowe przyjęto dla wspólnej receptury laminatu poliestrowo-szklanego na żywicy izoftalowej. Odwołania do pkt 3.2.1-3.2.3 dotyczą ITB-KOT-2020/1241, wydanie 2. Formalny zakres KOT obejmuje wysokości 30, 38 i 50 mm.

Obciążenia i ugięcia

Rozstaw podpór w świetle od 300 do 850 mm

Parametr	300	400	450	500	550	600	650	700	750	800	850
Fv [kN/m²]	324,17	180,21	147,04	117,60	96,61	82,96	70,01	60,00	53,12	46,32	40,82
fv [mm]	4,71	8,22	10,37	12,73	15,38	18,28	21,40	24,80	28,44	32,30	36,46
Fp [kN]	31,32	17,97	15,32	12,81	11,25	10,19	9,03	8,23	7,55	6,96	6,48
fp [mm]	4,98	8,21	10,24	12,25	14,63	17,38	19,99	22,99	26,20	29,58	33,20

Rozstaw podpór w świetle od 900 do 1500 mm

Parametr	900	950	1000	1050	1100	1150	1200	1300	1400	1500
Fv [kN/m²]	36,90	32,90	29,56	27,11	24,57	22,38	20,47	17,53	15,19	13,13
fv [mm]	40,85	45,48	50,40	55,53	60,92	66,59	72,47	85,04	98,57	113,13
Fp [kN]	6,04	5,66	5,38	5,03	4,76	4,56	4,31	3,95	3,61	3,34
fp [mm]	37,01	41,00	45,53	49,64	54,26	59,45	64,12	75,20	86,28	98,60

Fv: graniczne obciążenie równomiernie rozłożone;

fv: ugięcie przy Fv.

Fp: graniczne obciążenie skupione centralnie na powierzchni 200 × 200 mm;

fp: ugięcie przy Fp.

Wartości uwzględniają współczynnik bezpieczeństwa do granicy zerwania 3,0 i współczynnik redukcji ugięcia 1,3, podane w opracowaniu źródłowym w odniesieniu do DIN 24537-3. Nie stosować innych współczynników bez ponownego przeliczenia.

Wartości Fv i Fp są wartościami granicznymi, a nie automatycznie dopuszczalnymi obciążeniami użytkowymi. Dobór wymaga sprawdzenia ugięcia oraz warunków podparcia i mocowania.

Dane dotyczą paneli obejmujących co najmniej 9 żeber głównych. Wycięcia, wąskie pasy i inne warunki podparcia wymagają odrębnego sprawdzenia.

Do obliczeń kraty krytej 35+3 mm przyjęto dane standardowej kraty H38, zgodnie z przypisaniem w asystencie doboru krat.

Pełne zestawienie obciążeń i odpowiadających im ugięć wraz z zasadami obliczeń przedstawiono w opracowaniu źródłowym „Tabela obciążeń krat GRP". Zachęcamy również do skorzystania z kalkulatora doboru krat dostępnego na stronie www.evergrip.pl, który pozwala oszacować ugięcie kraty przy zadanym obciążeniu i rozstawie podpór.

Orientacyjna odporność chemiczna

Substancja	Stężenie [%]	Temperatura [°C]
Związki nieorganiczne		
Azotan (V) cynku	każde	77
Azotan (V) magnezu	każde	60
Azotan (V) miedzi (II)	każde	77
Azotan potasu	każde	77
Azotan (V) sodu	każde	77
Bromek sodu	każde	77
Cyjanek miedzi (II)	każde	77
Cyjanek sodu	każde	77
Chlorek amonu	każde	77
Chlorek cyny (IV)	każde	71
Chlorek litu	roztwory nasycone	66
Chlorek magnezu	każde	77
Chlorek niklu	każde	77
Chlorek rtęci (II)	100	66
Chlorek potasu	każde	77
Chlorek żelazowy	każde	77
Chlorek żelazawy	każde	77
Dwuchromian potasu	każde	77
Kalomel	każde	60
Kwas azotowy (V)	20	21
Kwas bromowodorowy	50	49
Kwas chromowy (VI)	5	21
Kwas fosforowy (V)	100	49
Kwas siarkowy (VI)	25	24
Kwas solny	37	24
Nadtlenek wodoru	5	38
Siarczan (VI) cynku	każde	77
Siarczan (VI) magnezu	każde	77
Siarczan (VI) niklu	każde	77
Siarczan potasu	każde	77
Siarczan (VI) sodu	każde	77
Wodorowęglan amonu	15	52
Woda chlorowana	roztwory nasycone	27
Woda destylowana	100	77
Woda morska	każde	70
Wodorotlenek glinu	100	71
Wodorosiarczan (VI) sodu	każde	77

Orientacyjna odporność chemiczna

Substancja	Stężenie [%]	Temperatura [°C]
	Związki organiczne	
Benzyna	100	35
Etanol	50	24
Formaldehyd	50	24
Gliceryna	100	66
Glikol etylenowy	100	32
Glikol propylenowy	każde	77
Glukoza	100	77
Kwas benzoesowy	roztwory nasycone	66
Kwas cytrynowy	każde	77
Kwas mlekowy	każde	77
Kwas octowy	50	52
Kwas szczawiowy	każde	24
Kwas winowy	każde	77
Octan sodu	każde	71

Tabela dotyczy żywicy izoftalowej. „Każde" oznacza dowolne stężenie, a „roztwór nasycony" odpowiada oznaczeniu SAT w katalogu producenta. Dane mają charakter orientacyjny; rzeczywista odporność zależy od warunków zastosowania.

Dodatkowe informacje

Użytkowanie:

Kraty przeznaczone są do stosowania wewnątrz i na zewnątrz obiektów, zgodnie z przeznaczeniem podanym w karcie. Odporność chemiczną należy oceniać z uwzględnieniem rodzaju medium, jego stężenia, temperatury oraz warunków eksploatacji. Do czyszczenia stosować wodę, łagodne środki o neutralnym pH oraz szczotkę. Regularnie usuwać zabrudzenia i kontrolować stan powierzchni, zabezpieczonych krawędzi oraz mocowań. Prace z wyrobem prowadzić w dobrze wentylowanych miejscach. Pomieszczenie po zastosowaniu wyrobu wywietrzyć do zaniku zapachu przed oddaniem do użytkowania. Zgodnie z warunkami atestu higienicznego wyrób nie może być źródłem emisji włókien szklanych do środowiska ani wnętrz pomieszczeń.

Utylizacja:

Kraty Evergrip wykonane są z laminatu poliestrowo-szklanego, który nie ulega biodegradacji i nie powinien być spalany w otwartych paleniskach. Klasyfikację i kod odpadu należy ustalić zgodnie z obowiązującymi przepisami, uwzględniając źródło jego powstania oraz ewentualne zanieczyszczenia. Odpady należy przekazywać podmiotom uprawnionym do ich zagospodarowania.