Wymiary wyrobu tolerowane ±1mm

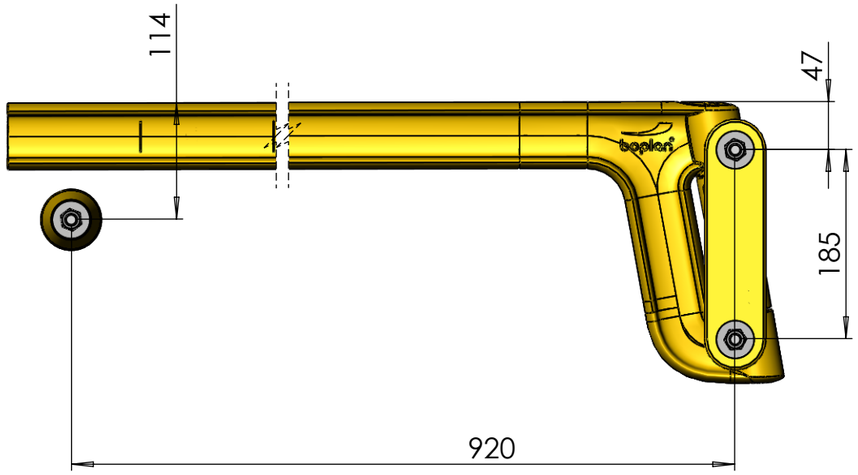

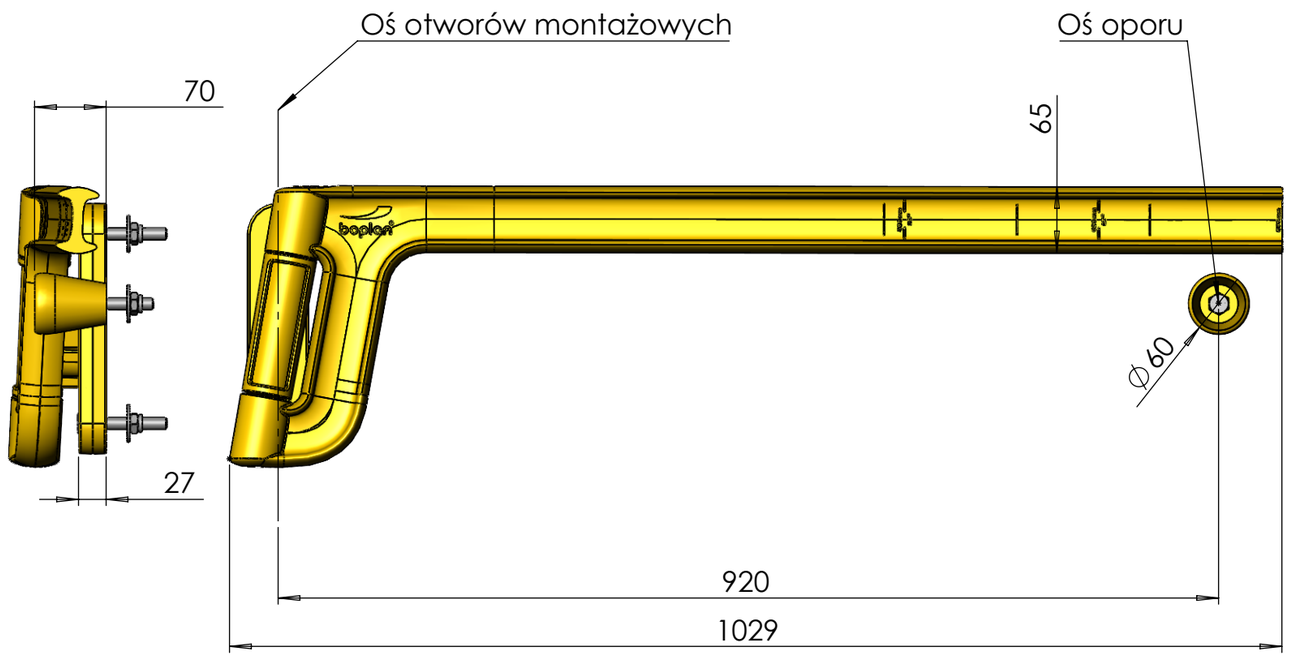

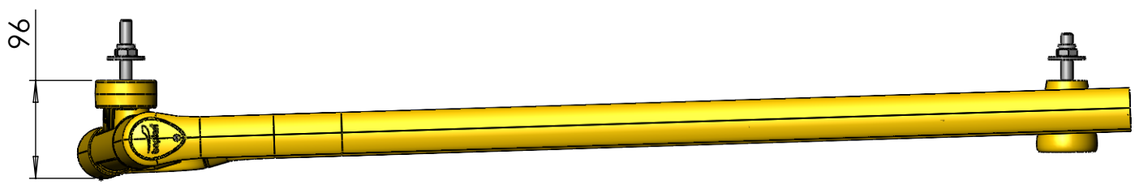

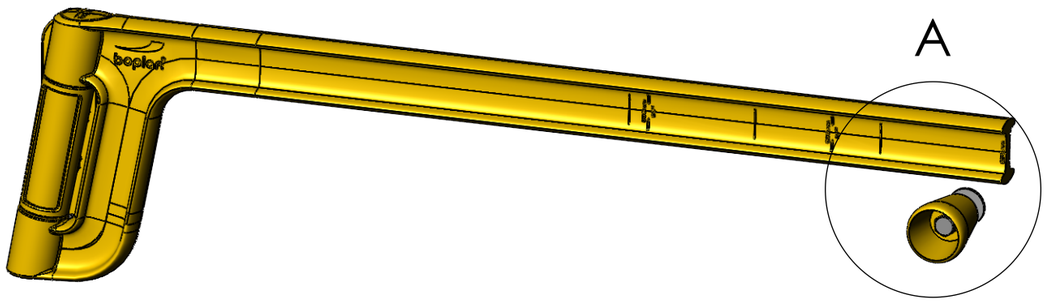

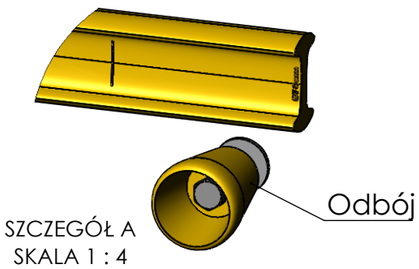

SZCZEGÓŁ A
SKALA 1 : 4

evergrip
22 465 26 01
www.evergrip.pl
biuro@evergrip.pl

Nazwa	C3D_AG0110-0940-A4-YE
Nr. Rysunku	C3D_AG0110-0940-A4-YE
Masa [kg]	4.3
Materiał	GRP-Evergrip
Rewizja 30.09.2026	A3
Skala 1:6	
Arkusz 1 z 1	