Wymiary wyrobu tolerowane ±1mm

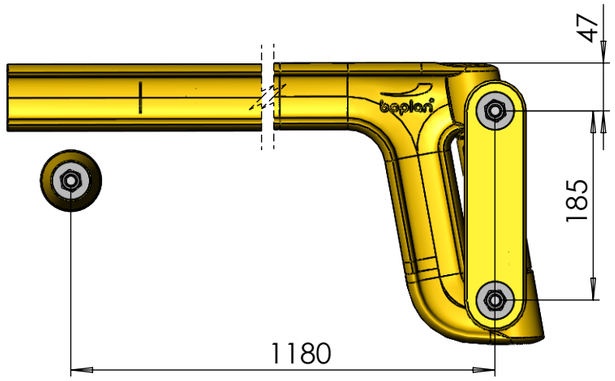

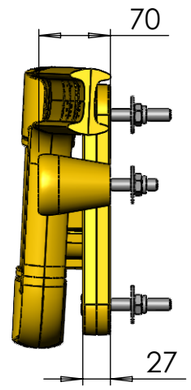

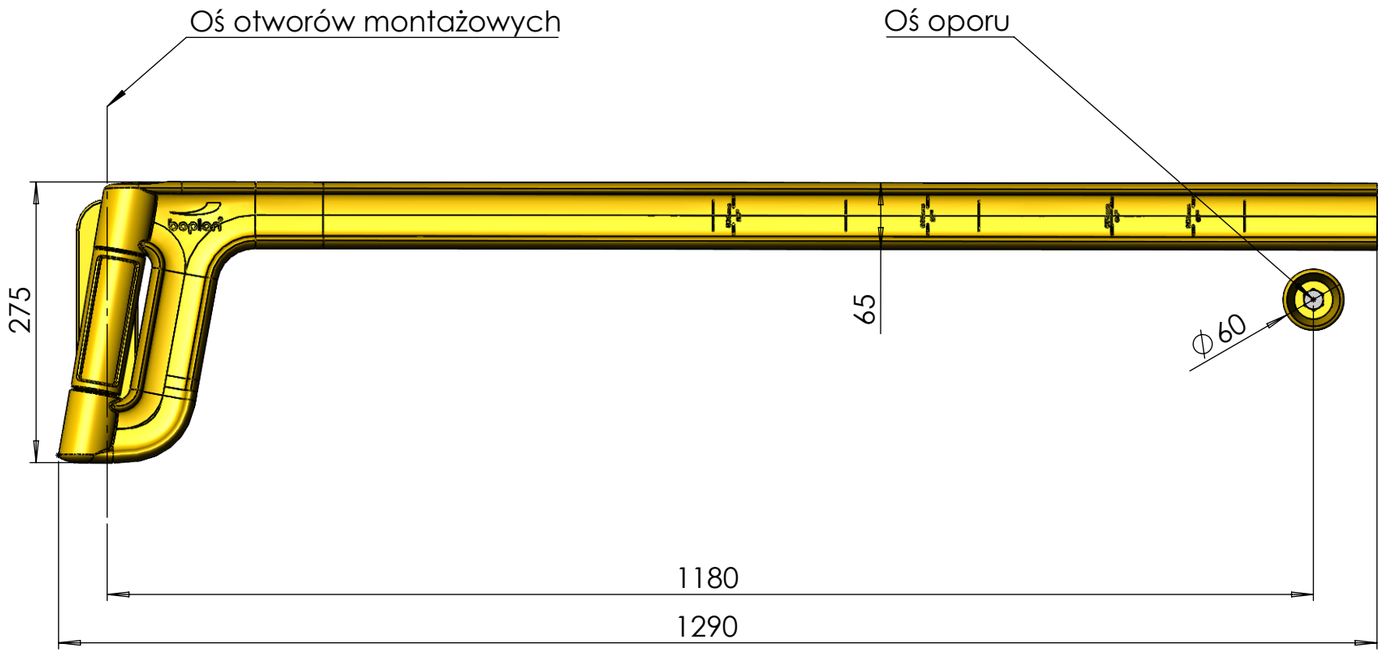

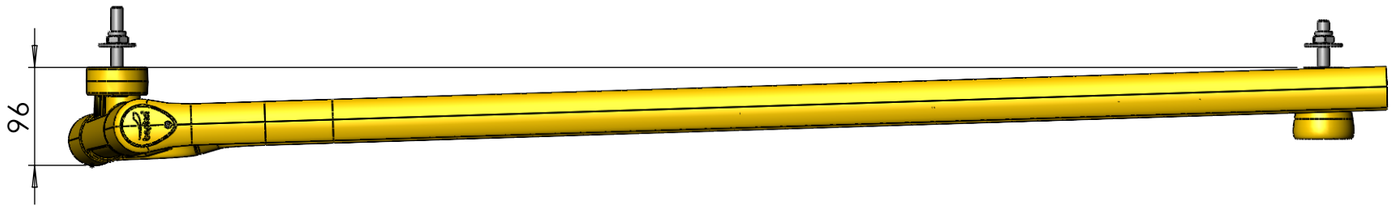

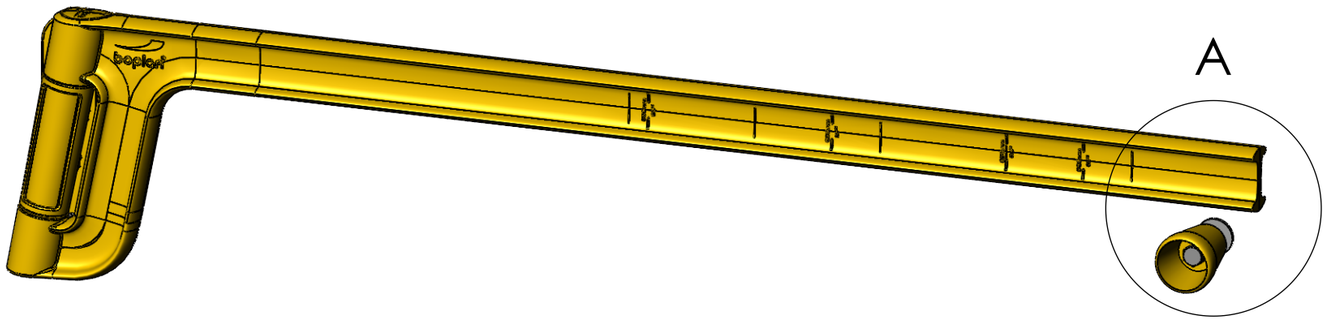

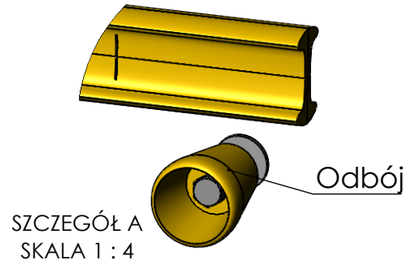

SZCZEGÓŁ A
SKALA 1 : 4

evergrip
22 465 26 01
www.evergrip.pl
biuro@evergrip.pl

Nazwa
C3D_AG0110-1200-A4-YE

Nr. Rysunku
C3D_AG0110-1200-A4-YE

Masa [kg]
4.9

Materiał
GRP-Evergrip

Rewizja
30.09.2026

A3

Skala 1:6

Arkusz 1 z 1