POJEDYNCZA BRAMKA BEZPIECZEŃSTWA EVERGRIP



SPECYFIKACJA PRODUKTU

INFORMACJE OGÓLNE	
Zastosowanie	Ground-level applications. (Use Double Axes Gate, with an opening up to 950mm, for fall protection). Indoor and outdoor environment. Extremely saline environments. Chemical industries near corrosive, chemical substances.
Podstawowe cechy	• Samozamykająca się • Otwieranie w obu kierunkach • Zakres otwierania do 120° • Możliwość przycinania na wymiar • Montaż na różnych typach słupów/profili • Zaokrąglone elementy • Barwiona w masie • Ekologiczna • Niekorodująca • Odporna na promieniowanie UV • Klasa ogniowa V-0 według UL94 • Odporność na większość środków chemicznych • Wytrzymałość do 150.000 cykli otwierania/zamykania
MATERIAL	
Bramka / zawias / wspornik	Wysokoudarny polimer techniczny (HI-TEP) - klasa ognioodporności V0*, Nieprzewodzący prądu.
Elementy stalowe	Stal kwasoodporna A4
KOLOR	
Bramka / zawias / wspornik	Żółty sygnałowy RAL 1003
ELEMENTY MONTAŻOWE ZNAJDUJĄCE SIĘ W ZESTAWIE	
Do montażu zawiasu	Montaż zawiasu do łącznika: • Śruby: M10x80mm - stal nierdzewna (2x) • Podkładka M10 - stal nierdzewna (2x) Montaż zawiasu do słupka: • Śruby: M12x80mm - stal nierdzewna (2x) • Podkładka M12 - stal nierdzewna (4x) • Nakrętka zabezpieczająca M12 - stal nierdzewna (2x) 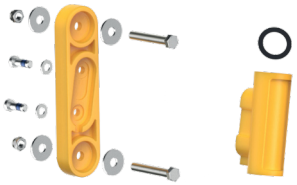
Do montażu wspornika	Śruby: M12x80mm - stal nierdzewna (1x) Podkładka M12 - stal nierdzewna (2x) Nakrętka zabezpieczająca M12 - stal nierdzewna (1x) 

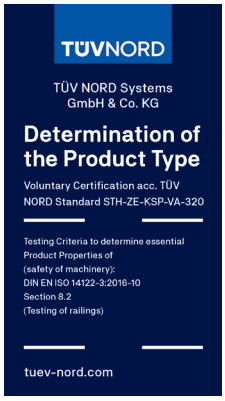

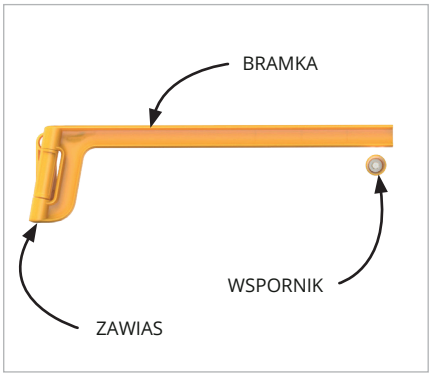





CECHY I FUNKCJONALNOŚĆ

DOŁĄCZ DO	
Rura okrągła	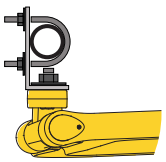
Płaskownik	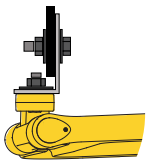
Rura kwadratowa	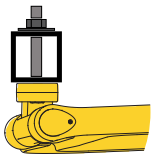
Kątownik	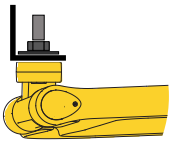

WYMAGANIA DOTYCZĄCE INSTALACJI	
Instalacja	Bramka zawsze musi zamykać się do słupa
Temperatura użytkowania	od -20°C do 40°C
Użytkowanie	Zawsze otwierana ręcznie. Nie przeznaczona do absorpcji uderzeń pojazdów.
SIZE	
Wymiary profila bramki	Wysokość: 65mm, Szerokość: 40mm
Weight	3,90 kg (wersja do prześwitu o szerokości 1130 mm; wliczając zawiasy, elementy mocujące, ...) 3,50 kg (wersja do prześwitu o szerokości 870 mm; wliczając zawiasy, elementy mocujące, ...)
ZGODNOŚĆ	
Bramka pojedyncza z otworem do 870 mm jest zgodna z normą bezpieczeństwa EN14122-3 rozdział 8.2 (przetestowana pod kątem wytrzymałości i certyfikowana przez TÜV, certyfikat dostępny na żądanie).	
Bramka pojedyncza NIE jest zgodna z normą bezpieczeństwa EN14122-3 rozdział 7.1.4. (Ale brama dwuosiowa, z otworem do 950 mm, spełnia tę normę) ze względu na brak szyny kolankowej.	

REFERENCJE BRAMKI POJEDYNCZEJ

BRAMKA POJEDYNCZA - OCHRONA PRZED UPADKIEM

	Prześwit podestu (mm)		Nakładanie bramki na słupek (mm)
AG0110-0940-A4-YE	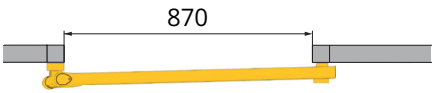		Maksymalne otwarcie bramki mierzone jest od wewnętrznej strony płyty mocującej zawias. 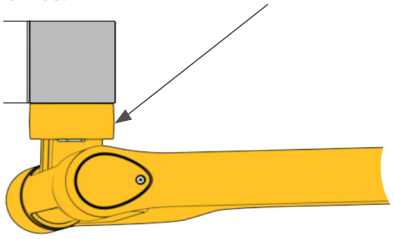
AG0110-1200-A4-YE	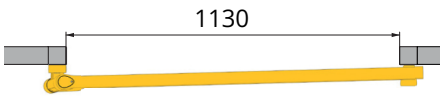		

AKCESORIA DODATKOWE

AG0199-0004-0016A2	System blokowania magnetycznego Siła przyciągania 16kg	
AG0199-0001-0050BL	Gumowy odbój	
AG0199-0005-00160YE	Wspornik	

ELEMENTY MONTAŻOWE

AG0199-0006-0055A4	Wspornik montażowy do powierzchni płaskich	
AG0199-0005-0245A4	Wspornik montażowy do rur okrągłych	

REFERENCJE BRAMKI POJEDYNCZEJ

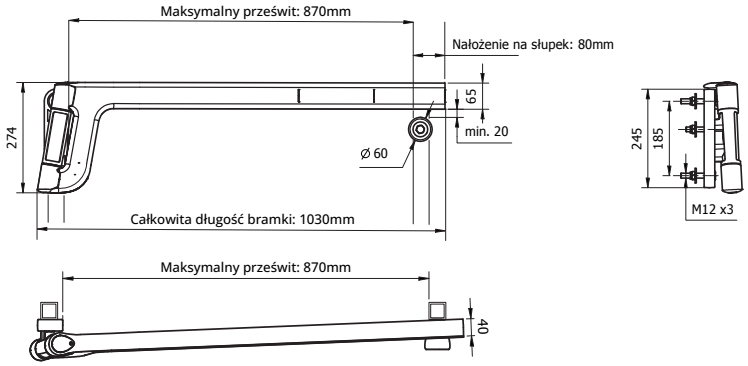

Bramka pojedyncza prześwit 870mm

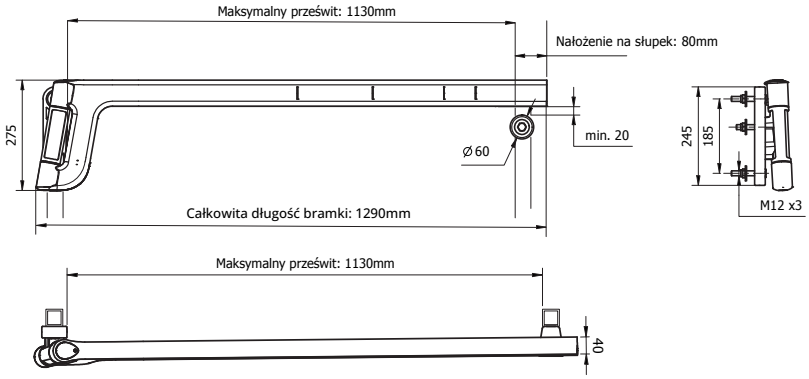

Bramka pojedyncza prześwit 1130mm

Wymiary zawiasu bramki

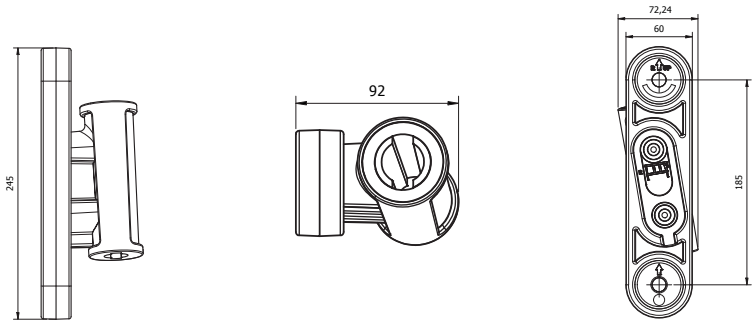

System zamykania

